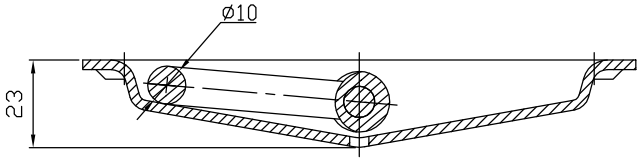

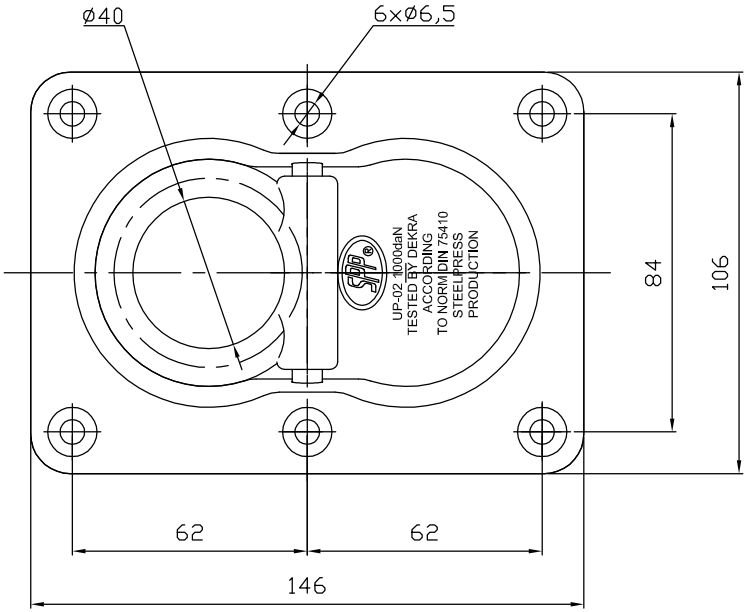

STEELPRESS	UCHWYT PODŁOGOWY UP-02 FLOOR HOLDER UP-02	09.2005